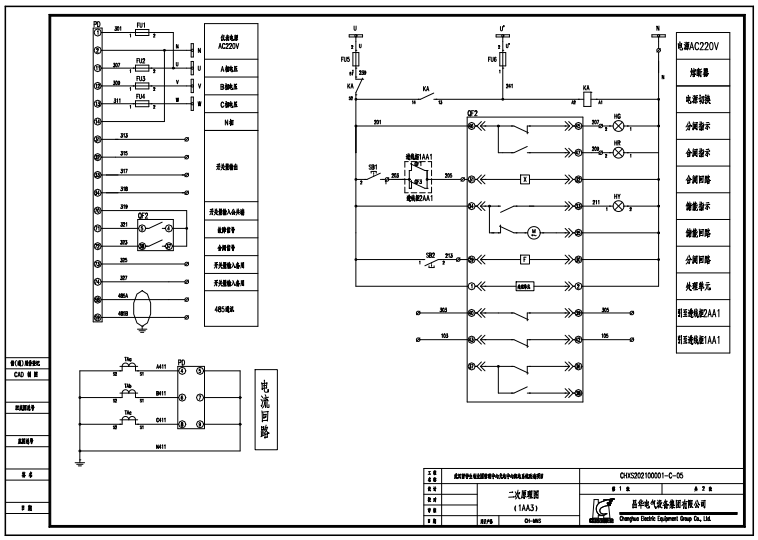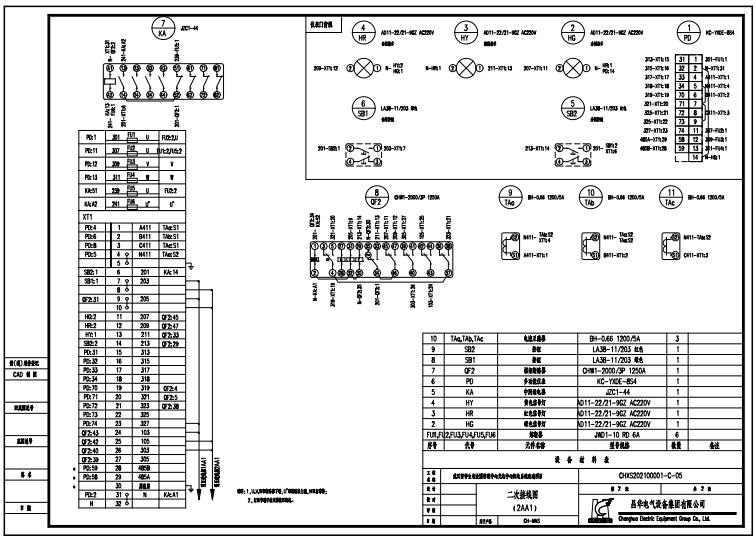XMX		
U	1	U-FU1:2
U'	2	U'-FU6:2
V	3	V-FU3:2
W	4	W-FU4:2
N	5	N-XT1:32